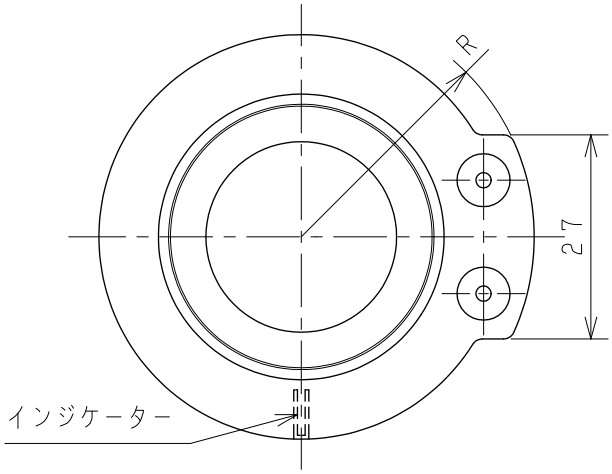

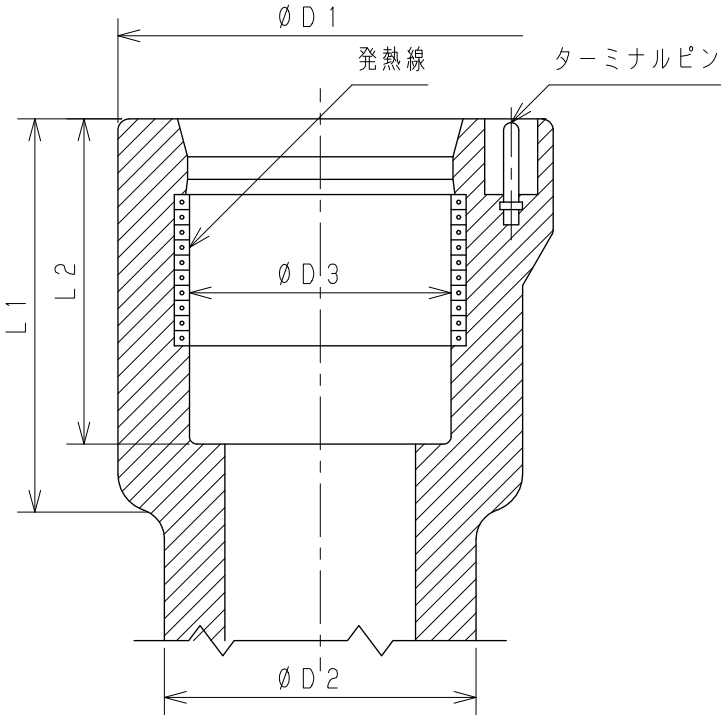

単位：mm

	図面番号	呼び A（mm）	L1	L2	D1	D2	D3	R
※	P80-01	13	45.5	40	36.5	25.7	21.9	24.7
※	P80-02	20	46.0	40	43.5	31.8	27.5	27.65
※	P80-03	25	52.0	43	53.5	41.2	34.6	30.8
※	P80-04	30	54.8	46	64.5	48.9	42.5	34.75
※	P80-05	40	63.6	52	74.0	58.1	48.7	—
※	P80-06	50	72.2	58	90.5	74.7	60.8	—

注記１．※印は当社オリジナル製品です。

【適用管種】

水道用ポリエチレン二層管（１種・２種）　ＪＩＳ　Ｋ　６７６２
建築設備用ポリエチレンパイプシステム研究会　ＰＷＡ００５及び００６規格品
日本ポリエチレンパイプシステム協会　ＪＰ　Ｋ　００１規格品（※２０Ａのみ）

No	部品名	材質	数量	備考
5				
4				
3				
2				
1		LLDPE		

名称	PE管用エレクトロフュージョン継手（水道用） 継手の端部				
図番	P80	尺度	承認	確認	作成
作成	2021.04.01	Free	真田	西	野村

東亜高級継手バルブ製造株式会社