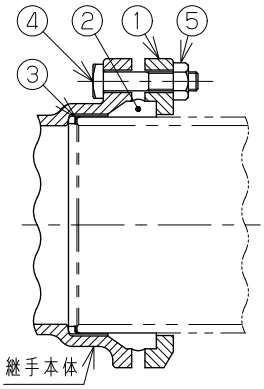

●ＫＡフランジセットの内容

	図面番号	呼　び		ＫＡフランジセット			
		Ａ（ｍｍ）	Ｂ（ｉｎ）	ＫＡフランジ	防食材付 TM－Ⅱパッキン	ボルト・ナット	専用小箱
※	Ｇ４９４－０６	８０	３	１	１	Ｍ１０×３本	１
※	Ｇ４９４－０７	１００	４	１	１	Ｍ１０×３本	１
※	Ｇ４９４－０８	１２５	５	１	１	Ｍ１２×３本	１

備考：ＫＡフランジ、パッキン、ボルト・ナットを専用小箱に入れて継手本体と同梱しております。
防食材についてはパッキンの内面（先端）に防食材が装着されています。
この防食材には粘着力があり、防食効果を維持させる為に重要となりますので
手で触ったり、砂・ホコリ等の汚れが付かないようにして下さい。
※印は当社のオリジナル製品です。

●ＫＡフランジ

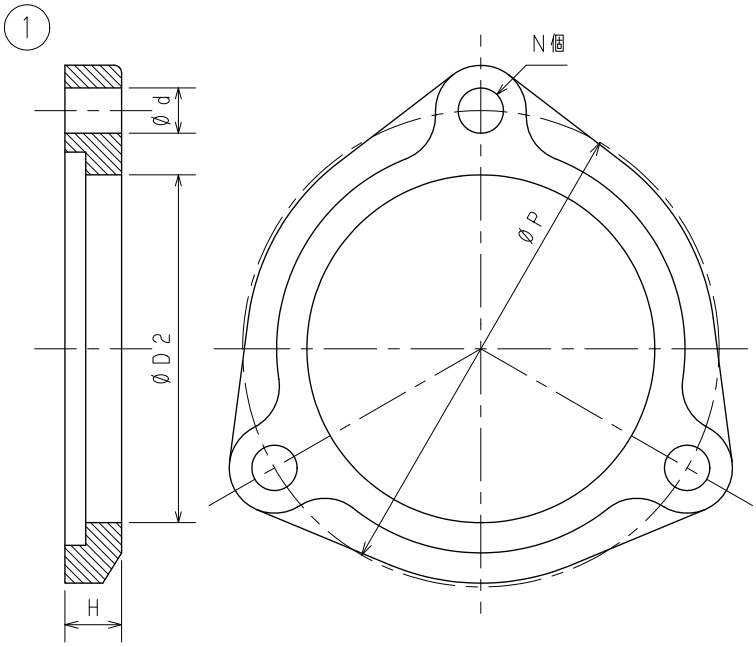

●防食材付TM－Ⅱパッキン

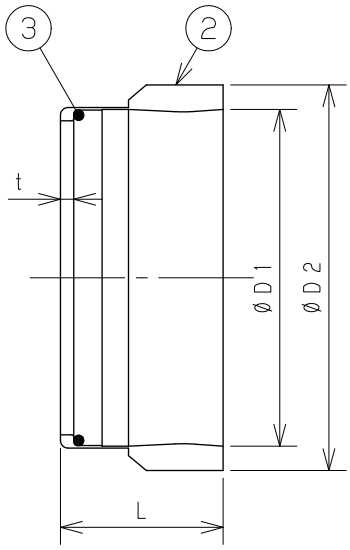

ＫＡフランジ寸法表　　単位：mm

呼　び		D2	H	d	P	N
Ａ（ｍｍ）	Ｂ（ｉｎ）					数
８０	３	９２	１５	１２	１２６	３
１００	４	１１７	１５	１２	１５２	３
１２５	５	１４３	１９	１５	１８１	３

注記１．表面処理はエポキシ樹脂系粉体塗装（黒色）

防食材付ＴＭ－Ⅱパッキン寸法表　　単位：mm

呼　び		D1	D2	L	t
A(mm)	B(in)				
８０	３	８９．１	１０２	４３．０	３．５
１００	４	１１４．３	１２８	４９．０	３．５
１２５	５	１３９．８	１５４	５７．５	４．０

●T字ボルト・ナット

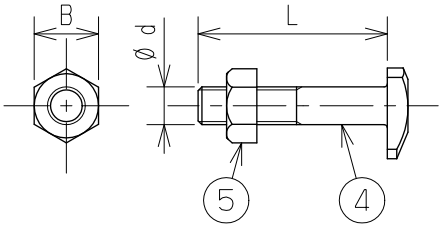

T字ボルト・ナット寸法表　　単位：mm

	呼　び		d	L	B
	Ａ（ｍｍ）	Ｂ（ｉｎ）	(M)		
	８０	３	１０	５０	１７
	１００	４	１０	５０	
※	１２５	５	１２	６５	１９

注記１．表面処理：電気亜鉛メッキ
２．※印は当社のオリジナル製品です。

No	部品名	材質	数量	備考
5	六角ナット	SWCH10相当	―	JIS G 3507-1
4	T字ボルト	SWCH	―	JIS G 3507-2
3	防食材	ブチルゴム	1	
2	TM-Ⅱパッキン	EPDM	1	
1	ＫＡフランジ	FCD450-10	1	JIS G 5502

名称	ちゅう房排水用可とう継手本体（ＫＡ継手） ＫＡフランジセット				
図番	G494	尺度	承認	確認	作成
作成	2020.04.01	Free	真田	西	野村

東亜高級継手バルブ製造株式会社