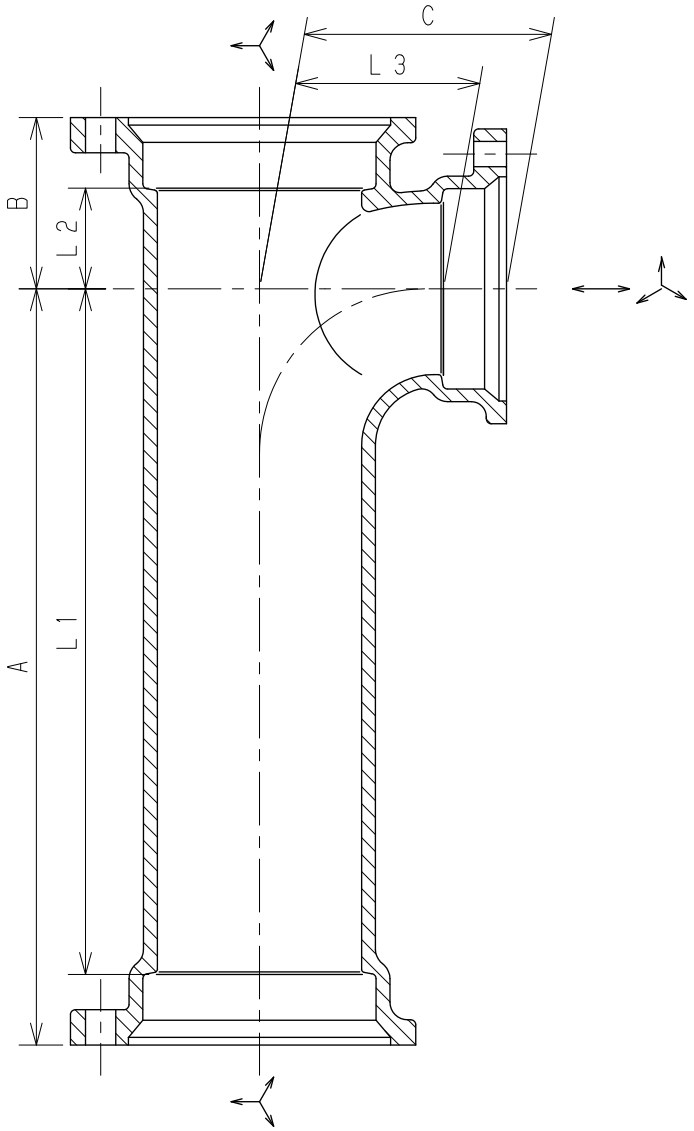

受注生産品　　単位：mm

	図面番号	呼び A（mm）	呼び B（in）	A	B	C	L1	L2	L3	廃盤
※	G43-01	65	2 1/2	350	64	91	325	39	66	
※	G43-02	65×40	2 1/2×1 1/2	350	51	75	325	26	56	
※	G43-03	65×50	2 1/2×2	360	57	83	335	32	61	
▲※	G43-04	80	3	400	74	104	372	46	76	
※	G43-05	80×50	3×2	300	60	89	272	32	67	
▲※	G43-06	80×65	3×2 1/2	300	68	98	272	40	73	■
▲※	G43-07			350			322			
▲※	G43-08			392			364			
※	G43-14	100	4	470	92	130	437	59	97	
※	G43-18	100×50	4×2	400	66	101	367	33	79	
▲※	G43-09	100×65	4×2 1/2	400	74	110	367	41	85	
▲※	G43-10			533			500			
▲※	G43-11	100×80	4×3	350	80	116	317	47	88	
▲※	G43-12	125×65	5×2 1/2	400	78	123	364	42	98	
▲※	G43-13	125×80	5×3	400	84	129	364	48	101	
▲※	G43-15	125×100	5×4	350	96	143	314	60	110	
▲※	G43-16	150×100	6×4	469	101	155	430	62	122	

注記１．本体の表面処理はエポキシ樹脂系粉体塗装（グレー色）
２．▲印は枝側の一部にボルトが本体側から入らない箇所があります。
３．※印は当社のオリジナル製品です。
４．■印は在庫が無くなり次第廃盤です。

No	部品名	材質	数量	備考
5				
4				
3				
2				
1	本体	FC150		JIS G 5501

名称	排水鋼管用可とう継手本体 ロングLST（LST-L）				
図番	G43	尺度	承認	確認	作成
作成	2020.04.01	Free	真田	西	野村

東亜高級継手バルブ製造株式会社