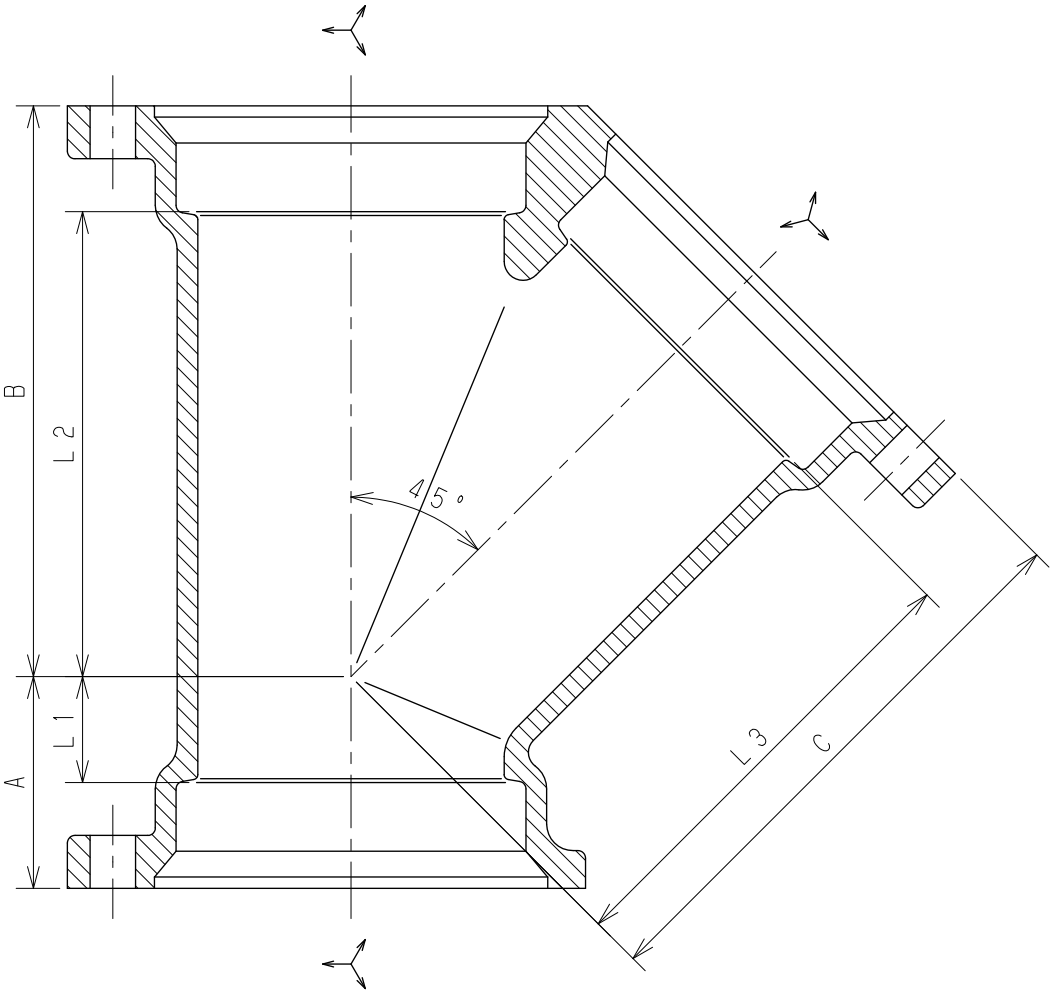

単位：mm

図面番号	呼び		A	B	C	L1	L2	L3
	A（mm）	B（in）						
G228-06	100	4	68	184	184	35	151	151

注記１．適用規格：日本金属継手協会　ＪＰＦ　ＭＤＪ　００３に準拠。
２．表面処理：エポキシ樹脂系粉体塗装（グリーン色）
３．上記継手の付属品はロックエースフランジセットをご使用下さい。

No	部品名	材質	数量	備考
5				
4				
3				
2				
1	本体	FCD450-10	1	JIS G 5502

名称	圧送排水鋼管用可とう継手本体（ロックエース）45° Y（LK-Y）				
図番	G228	尺度	承認	確認	作成
作成	2020.04.01	Free	真田	西	野村

東亜高級継手バルブ製造株式会社