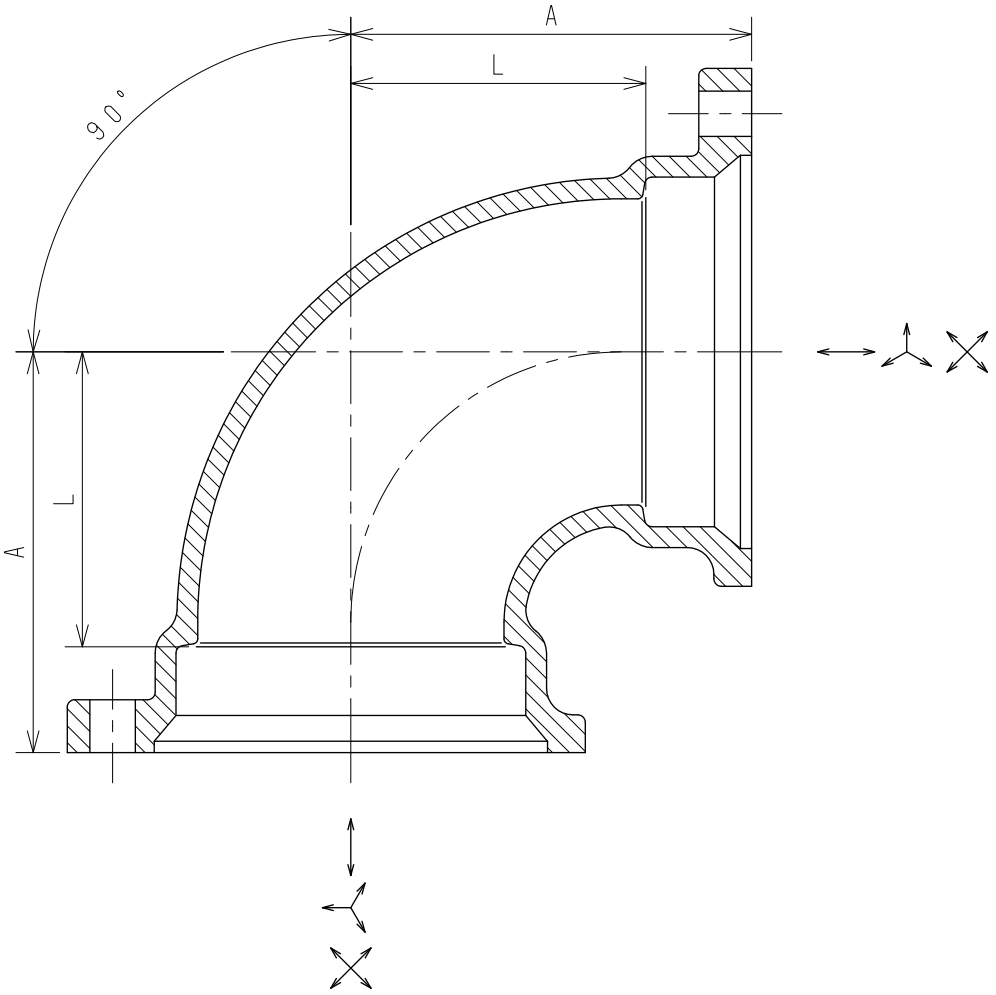

単位：mm

図面番号	呼び		A	L
	A（mm）	B（in）		
G02－01	32	1 1/4	57	39
G02－02	40	1 1/2	63	44
G02－03	50	2	76	54
G02－04	65	2 1/2	92	67
G02－05	80	3	106	78
G02－06	100	4	132	99
G02－07	125	5	158	122
G02－08	150	6	182	143
※ G02－09	200	8	230	182

注記１．本体の表面処理はエポキシ樹脂系粉体塗装（グレー色）
２．※印は当社のオリジナル製品です。

No	部品名	材質	数量	備考
5				
4				
3				
2				
1	本体	FC150	1	JIS G 5501

名称	排水鋼管用可とう継手本体 90°大曲りエルボ（90°LL）				
図番	G02	尺度	承認	確認	作成
作成	2020.04.01	Free	真田	西	野村

東亜高級継手バルブ製造株式会社