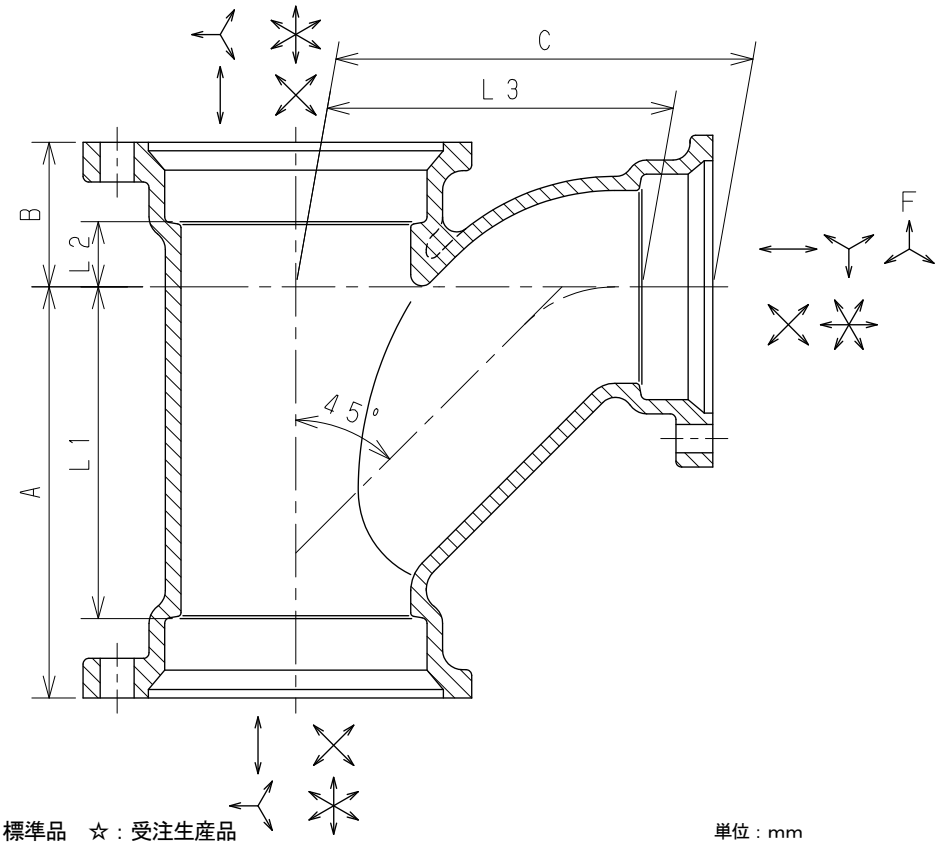

●：標準品　☆：受注生産品　　単位：mm

	図面番号	呼び A（mm）	呼び B（in）	A	B	C	L1	L2	L3
※☆	G523-01	40×32	1½×1¼	88	31	89	69	12	71
※☆	G523-02	50×32	2×1¼	95	31	98	73	9	80
☆	G523-03	50×40	2×1½	102	35	103	80	13	84
●	G523-04	65×40	2½×1½	108	35	114	83	10	95
●	G523-05	65×50	2½×2	120	42	123	95	17	101
●	G523-06	80×40	3×1½	114	35	123	86	7	104
●	G523-07	80×50	3×2	126	42	133	98	14	111
▲☆	G523-08	80×65	3×2½	145	51	147	117	23	122
※●	G523-09	100×40	4×1½	122	35	138	89	2	119
●	G523-10	100×50	4×2	135	42	149	102	9	127
●	G523-11	100×65	4×2½	155	51	164	122	18	139
●	G523-12	100×80	4×3	168	58	173	135	25	145
※☆	G523-13	125×50	5×2	140	42	164	104	6	142
☆	G523-14	125×65	5×2½	160	51	179	124	15	154
●	G523-15	125×80	5×3	174	58	189	138	22	161
●	G523-16	125×100	5×4	205	72	213	169	36	180
※☆	G523-17	150×50	6×2	143	42	176	104	3	154
●	G523-18	150×80	6×3	179	58	203	140	19	175
●	G523-19	150×100	6×4	212	72	229	173	33	196
●	G523-20	150×125	6×5	244	88	250	205	49	214
※☆	G523-21	200×65	8×2½	180	51	224	132	3	199
※☆	G523-22	200×80	8×3	208	58	248	160	10	220
※●	G523-23	200×100	8×4	235	72	270	187	24	237
※☆	G523-24	200×125	8×5	265	88	290	217	40	254
※☆	G523-25	200×150	8×6	307	105	315	259	57	276
※☆	G523-26	250×100	10×4	273	72	310	203	2	277
※☆	G523-27	250×150	10×6	335	105	355	265	35	316
※☆	G523-28	250×200	10×8	385	130	388	315	60	340

注記１．適用規格：日本金属継手協会　ＪＰＦ　ＭＤＪ　００４に準拠。
２．本体の表面処理は内外面共ナイロンコーティング（黒色）３００μm以上とする。
３．上記継手の付属品はＴＭ－Ⅱをご使用下さい。
４．▲印は枝側の一部にボルトが本体側から入らない箇所があります。
５．呼び８×３は枝部の向きがＦ方向になります。
６．※印は当社のオリジナル製品です。

No	部品名	材質	数量	備考
5				
4				
3				
2				
1	本体	FC150	1	JIS G 5501

名称	ちゅう房排水用可とう継手本体（RD継手） 径違い90°大曲りY（RD－TY）				
図番	G523	尺度	承認	確認	作成
作成	2018.04.02	Free	真田	西	野村

東亜高級継手バルブ製造株式会社