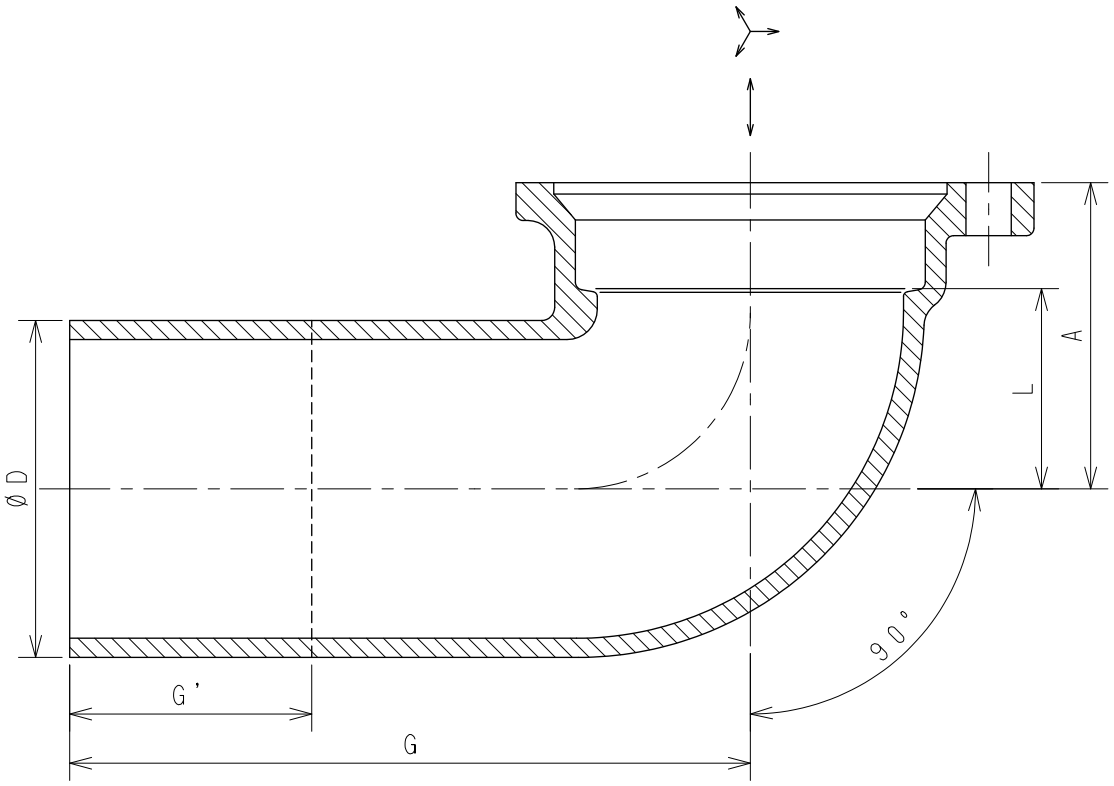


単位：mm

| | 図面番号 | 呼び A（mm） | 呼び B（in） | A | L | G | G' | D |
|---|---|---|---|---|---|---|---|---|
| | G06－01 | 40 | 1½ | 49 | 30 | 90 | 13 | 48.6 |
| ※ | G06－02 | 50 | 2 | 59 | 37 | 120 | 30 | 60.5 |
| | G06－03 | 65 | 2½ | 70 | 45 | 150 | 48 | 76.3 |
| ※ | G06－04 | 80 | 3 | 81 | 53 | 180 | 64 | 89.1 |
| 90°LL－B※ | G06－11 | 40 | 1½ | 49 | 30 | 140 | 65 | 48.6 |
| 90°LL－B※ | G06－12 | 50 | 2 | 59 | 37 | 150 | 60 | 60.5 |

注記１．本体の表面処理はエポキシ樹脂系粉体塗装（グレー色）
２．※印は当社のオリジナル製品です。
３．G'は端面からの切断可能な最大長さ（切断面は防錆処理を施して下さい。）

| No | 部品名 | 材質 | 数量 | 備考 |
|---|---|---|---|---|
| 5 | | | | |
| 4 | | | | |
| 3 | | | | |
| 2 | | | | |
| 1 | 本体 | FC150 | 1 | JIS G 5501 |

| | | | | | |
|---|---|---|---|---|---|
| 名称 | 排水鋼管用可とう継手本体<br>Bタイプ90°エルボ（90°L－B）・（90°LL－B） | | | | |
| 図番 | G06 | 尺度 | 承認 | 確認 | 作成 |
| 作成 | 2020.04.01 | Free | 真田 | 西 | 野村 |

東亜高級継手バルブ製造株式会社